AQUAFILL

AUTOCLAVI A DIAFRAMMA
DIAPHRAGM TANKS

Modello/*Model:*	DT0083FUS4000000

Caratteristiche tecniche - *technical features*

Volume *Volume*		**8 L**
raccordo *connnector*		**1" GAS ISO228/1**
temperatura esercizio *working temperature*	**TS**	**-10 +99 °C (130°C)**
pressione max. *Max pressure*	**PS**	**8 bar**
pressione prova *test pressure*	**PT**	**12 bar**
precarica *precharged pressure*		**2,0 bar (range 0,5-3,5 bar)**
Fluido *Fluid*		**Aria+acqua** **Air+water**
Modulo: *Module:*		**A**
Categoria PED *PED category*		**I**

Imballo - *packaging*

	A	***B***	***H***
dimesioni (mm) *dimensions (mm)*	**345**	**210**	**220**
volume (m^3) *volume (m^3)*	**0,02**		
peso (kg) *weight (kg)*	**2,5**		
q.ta per cartone q.ty for box	**1**		
quantità per paletta *Q,y for std. pallet*	**84**		

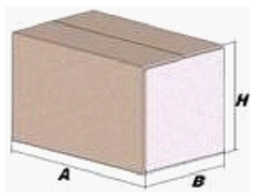

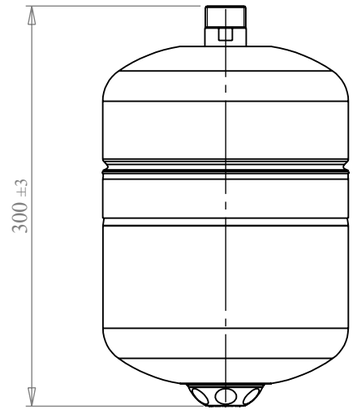

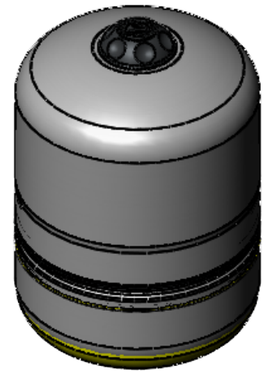

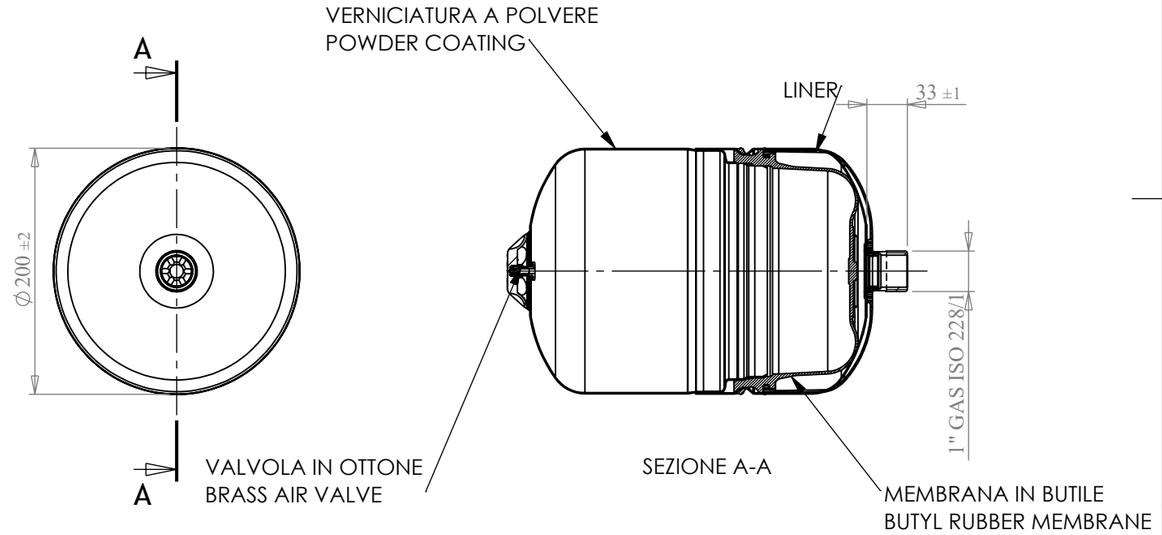

Quote senza indicazione di tolleranza: grado di precisione MEDIO, UNI EN 22768-1	LIPRO	TIPO PARTE	COLORE: BIANCO / WHITE	
SMUSSI NON QUOTATI	RUGOSITÀ	QUANTITÀ PER GRUPPO	FORMATO FOGLIO: A3	FINITURA SUPERFICIALE
	SCALA: 1:20	FOGLIO: 1 / 1		

	NOME	DATA
Disegnato	F.Mazzucato	03/05/2018
Approvato	F.MAZZUCATO	14/05/2024

AQUAFILL
Via del Santo, 209
35010 Limena (PD)
+39 049 8840293
www.aquafill.it
info@aquafill.it
Brand of Varem S.p.A.

GRUPPO - MACCHINA

DESCRIZIONE: DIAPHRAGM TANK L. 8 - 1" - 8 bar

COMMESSA	CODICE	REVISIONE
	DT0083FUS4000000	00

Il presente disegno è di proprietà di AQUAFILL e non può essere riprodotto nè comunicato a terzi senza autorizzazione scritta.

X:\DB_ARCH\VARE\00089001-00089500\VARE00089476