AQUAFILL

AUTOCLAVI A DIAFRAMMA
DIAPHRAGM TANKS

Modello/*Model:*	DT0243FUS4000000

Caratteristiche tecniche - *technical features*

Volume *Volume*		**24 L**
raccordo *connnector*		**1" GAS ISO228/1**
temperatura esercizio *working temperature*	**TS**	**-10 +99 °C (130°C)**
pressione max. *Max pressure*	**PS**	**10 bar**
pressione prova *test pressure*	**PT**	**15 bar**
precarica *precharged pressure*		**2,0 bar (range 0,5-3,5 bar)**
Fluido *Fluid*	**Group II**	**Aria+acqua** **Air+water**
Modulo: *Module:*		**D1**
Categoria PED PED Category:		**II**

Imballo - *packaging*

	A	*B*	*H*
dimesioni (mm) *dimensions (mm)*	**460**	**300**	**300**
volume (m^3) *volume (m^3)*	**0,04**		
peso (kg) *weight (kg)*	**5,7**		
q.ta per cartone q.ty for box	**1**		
quantità per paletta *Q,y for std. pallet*	**63**		

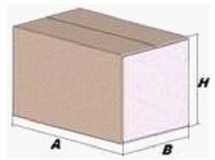

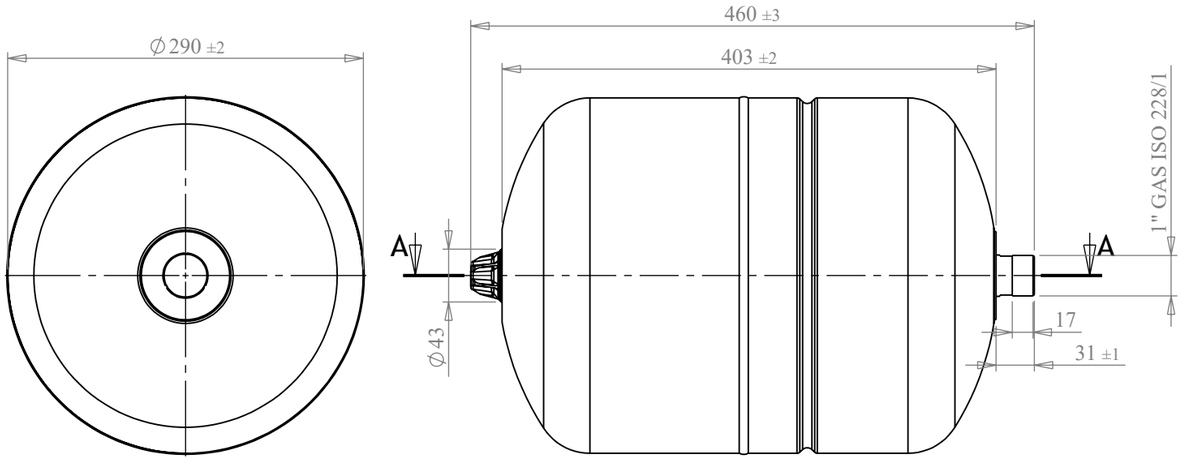

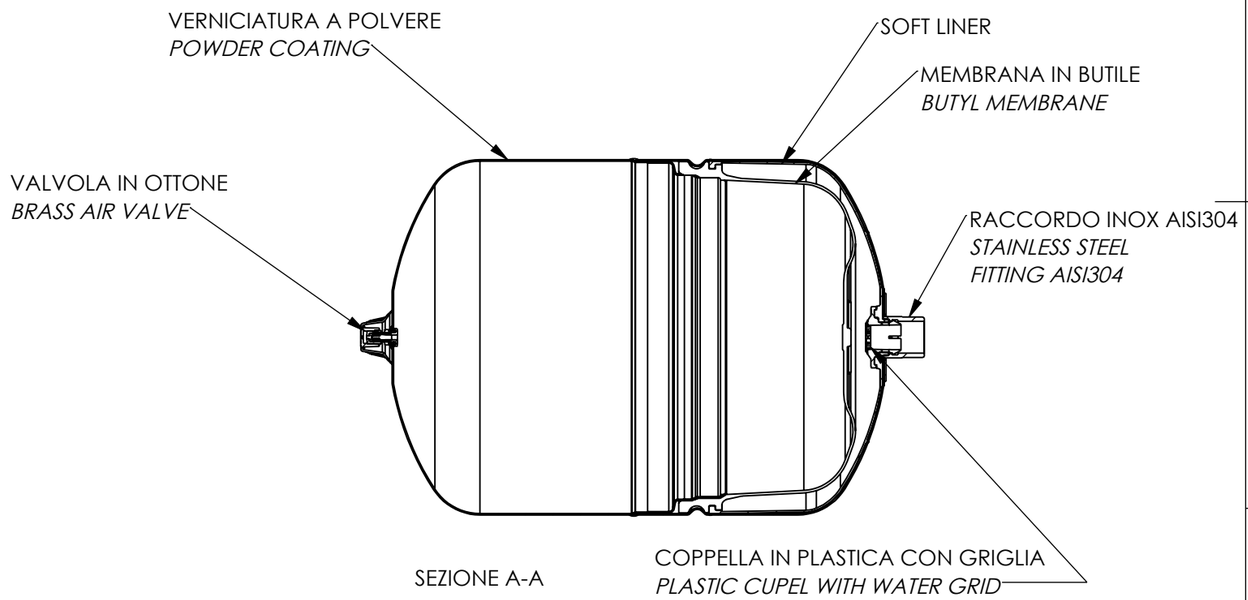

SEZIONE A-A

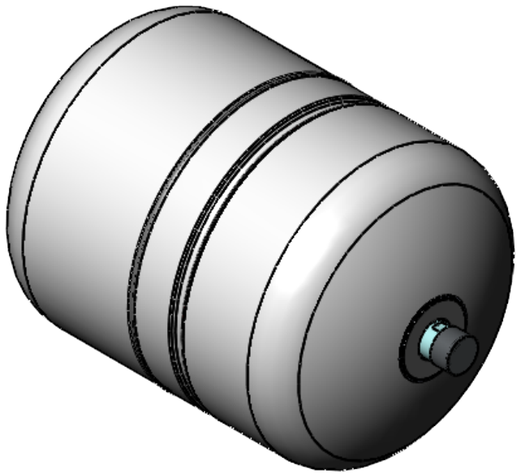

Quote senza indicazione di tolleranza:
grado di precisione MEDIO, UNI EN 22768-1

LIPRO		TIPO PARTE	COLORE: BIANCO / WHITE
SMUSSI NON QUOTATI	RUGOSITA'	QUANTITA' PER GRUPPO: 0	FORMATO FOGLIO: A3
			FINITURA SUPERFICIALE: -
	SCALA: 1:20	FOGLIO: 1 / 1	

	NOME	DATA
Disegnato	F.Mazzucato	29/06/2009
Approvato	F.MAZZUCATO	07/05/2024

GRUPPO - MACCHINA

AQUAFILL
Via del Santo, 209
35010 Limena (PD)
+39 049 8840293
www.aquafill.it
info@aquafill.it
Brand of Varem S.p.A.

DESCRIZIONE: DIAPHRAGM TANK L.24 – 1" – 10 bar

COMMESSA	CODICE	REVISIONE
-	**DT0243FUS4000000**	00

Il presente disegno è di proprietà di AQUAFILL e non può essere riprodotto nè comunicato a terzi senza autorizzazione scritta.

X:\DB_ARCH\VARE\00083001-00083500\VARE00083159