AQUAFILL

AUTOCLAVI A DIAFRAMMA
DIAPHRAGM TANKS

Modello/*Model:*	DT1013FUS4000000

Caratteristiche tecniche - *technical features*

Volume *Volume*		**100 L**
raccordo *connnector*		**1" GAS ISO228/1**
temperatura esercizio *working temperature*	**TS**	**-10 +99 °C (130°C)**
pressione max. *Max pressure*	**PS**	**10 bar**
pressione prova *test pressure*	**PT**	**15 bar**
precarica *precharged pressure*		**2,0 bar (range 0,5-3,5 bar)**
Fluido *Fluid*		**Aria+acqua** **Air+water**
Modulo: *Module:*		**D1**
Categoria PED *PED Categoria:*		**II**

Imballo - *packaging*

	A	***B***	***H***
dimesioni (mm) *dimensions (mm)*	**715**	**450**	**493**
volume (m^3) *volume (m^3)*	**0,16**		
peso (kg) *weight (kg)*	**18,7**		
q.ta per cartone q.ty for box	**1**		
quantità per paletta *Q,y for std. pallet*	**12**		

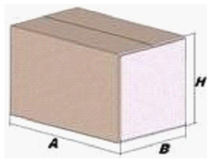

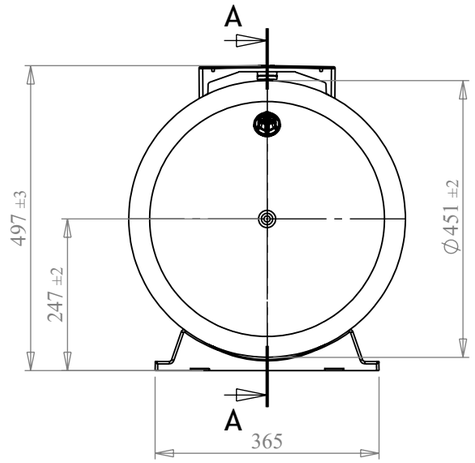

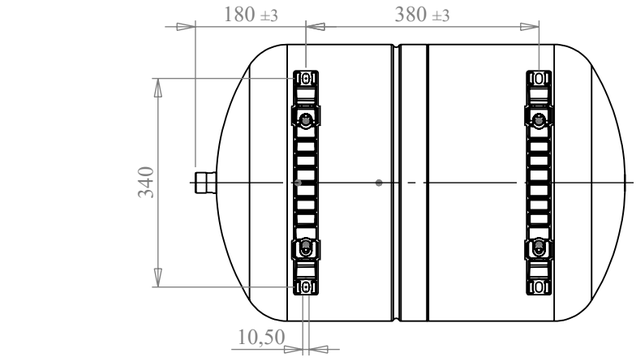

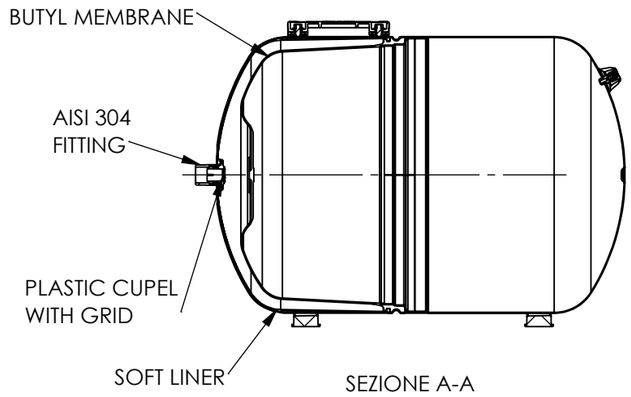

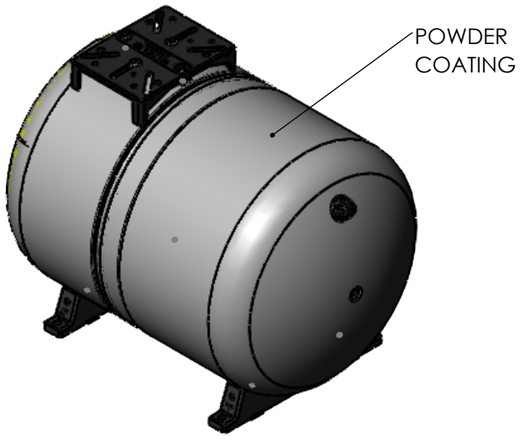

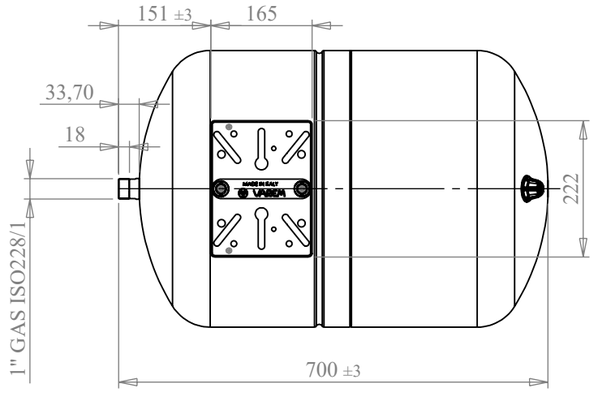

Quote senza indicazione di tolleranza: grado di precisione MEDIO, UNI EN 22768-1	LIPRO		TIPO PARTE	COLORE BIANCO / WHITE
SMUSSI NON QUOTATI	RUGOSITA'	QUANTITA' PER GRUPPO	FORMATO FOGLIO A3	FINITURA SUPERFICIALE
	SCALA 1:20	FOGLIO 1 / 1		

	NOME	DATA
Disegnato	M. Tomasin	05/02/2019
Approvato	F.MAZZUCATO	12/04/2022

AQUAFILL
Via del Santo, 209
35010 Limena (PD)
+39 049 8840293
www.aquafill.it
info@aquafill.it
Brand of Varem S.p.A.

GRUPPO - MACCHINA

DESCRIZIONE
DIAPHRAGM TANK L.100 – Hor – 1" – 10 bar

COMMESSA	CODICE	REVISIONE
	DT1013FUS4000000	00

Il presente disegno è di proprietà di AQUAFILL e non può essere riprodotto nè comunicato a terzi senza autorizzazione scritta.

X:\DB_ARCH\VARE\00083001-00083500\VARE00083164